MATEZA spol. s r. o.
580 01 Havlíčkův Brod, Konečná 3503, tel.: 569 427 754, fax: 569 421 512
619 00 Brno - Horní Heršpice, Kšírova 263, tel.: 543 250 994, fax: 543 251 042

Ozubené řemenice

Profil XL

rozteč zubů 1/5" (5.08 mm)

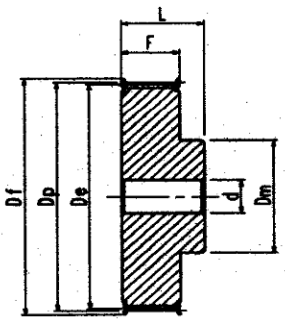

1

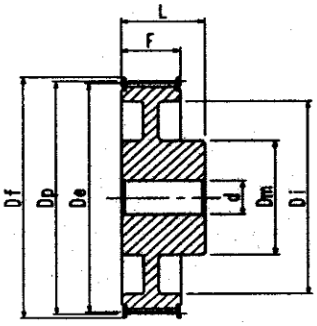

2

XL 037 - pro řemen šíře 3/8" (9.53 mm)											
Označení řemenice	Počet zubů	Typ	Dp (mm)	De (mm)	Df (mm)	Dm (mm)	Di (mm)	F (mm)	L (mm)	d (mm)	Materiál
PD 10 XL 037	**10**	1	16,17	15,66	20	12	-	14,3	25	-	hliník
PD 11 XL 037	**11**	1	17,79	17,28	20	12	-	14,3	25	-	
PD 12 XL 037	**12**	1	19,40	18,89	24	12	-	14,3	25	-	
PD 13 XL 037	**13**	1	21,02	20,51	24	12	-	14,3	25	-	
PD 14 XL 037	**14**	1	22,64	22,16	27	16	-	14,3	25	-	
PD 15 XL 037	**15**	1	24,25	23,74	27	17	-	14,3	25	-	
PD 16 XL 037	**16**	1	25,87	25,36	30	20	-	14,3	25	-	
PD 17 XL 037	**17**	1	27,49	26,98	30	20	-	14,3	25	-	
PD 18 XL 037	**18**	1	29,11	28,60	33	20	-	14,3	25	-	
PD 19 XL 037	**19**	1	30,72	30,21	36	25	-	14,3	25	-	
PD 20 XL 037	**20**	1	32,34	31,83	36	25	-	14,3	25	-	
PD 21 XL 037	**21**	1	33,96	33,45	40	26	-	14,3	25	-	
PD 22 XL 037	**22**	1	35,57	35,06	40	27	-	14,3	25	-	
PD 24 XL 037	**24**	1	38,81	38,30	46	30	-	14,3	25	-	
PD 26 XL 037	**26**	1	42,03	41,53	46	30	-	14,3	25	-	
PD 27 XL 037	**27**	1	43,66	43,15	50	32	-	14,3	25	-	
PD 28 XL 037	**28**	1	45,28	44,77	50	34	-	14,3	25	-	
PD 29 XL 037	**29**	1	46,89	46,38	50	34	-	14,3	25	-	
PD 30 XL 037	**30**	1	49,51	48,00	55	38	-	14,3	25	-	
PD 32 XL 037	**32**	1	51,74	51,23	-	45	-	14,3	25	-	
PD 34 XL 037	**34**	1	54,98	54,47	-	45	-	14,3	25	-	
PD 35 XL 037	**35**	1	56,60	56,09	-	45	-	14,3	25	-	
PD 36 XL 037	**36**	1	58,21	57,70	-	52	-	14,3	25	-	
PD 38 XL 037	**38**	1	61,45	60,94	-	52	-	14,3	25	-	
PD 39 XL 037	**39**	1	63,06	62,55	-	52	-	14,3	25	-	
PD 40 XL 037	**40**	1	64,68	64,17	-	52	-	14,3	25	-	
PD 41 XL 037	**41**	1	66,30	65,79	-	52	-	14,3	25	-	
PD 42 XL 037	**42**	1	67,91	67,40	-	52	-	14,3	25	-	
PD 43 XL 037	**43**	1	69,53	69,02	-	52	-	14,3	25	-	
PD 44 XL 037	**44**	1	71,15	70,64	-	52	-	14,3	25	-	
PD 45 XL 037	**45**	1	72,77	72,26	-	52	-	14,3	25	-	
PD 46 XL 037	**46**	1	74,38	73,87	-	52	-	14,3	25	-	
PD 47 XL 037	**47**	1	76,00	75,49	-	52	-	14,3	25	-	
PD 48 XL 037	**48**	1	77,62	77,11	-	52	-	14,3	25	-	

Příklad označení - vzor objednávky: Řemenice **PD 38 XL 037**

MATEZA spol. s r. o.
580 01 Havlíčkův Brod, Konečná 3503, tel.: 569 427 754, fax: 569 421 512
619 00 Brno - Horní Heršpice, Kšírova 263, tel.: 543 250 994, fax: 543 251 042

Ozubené řemenice

Profil XL

rozteč zubů 1/5" (5.08 mm)

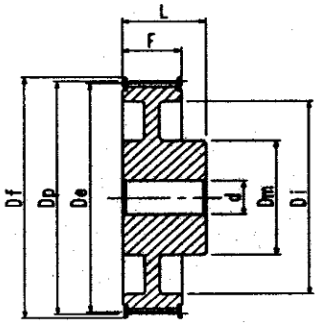

2

XL 037 - pro řemen šíře 3/8" (9.53 mm)											
Označení řemenice	Počet zubů	Typ	Dp (mm)	De (mm)	Df (mm)	Dm (mm)	Di (mm)	F (mm)	L (mm)	d (mm)	Materiál
PD 49 XL 037	**49**	2	79,23	78,72	-	52	54	14,3	25	-	hliník
PD 52 XL 037	**52**	2	84,08	83,57	-	52	58	14,3	25	-	
PD 56 XL 037	**56**	2	90,55	90,04	-	52	65	14,3	25	-	
PD 57 XL 037	**57**	2	92,17	91,66	-	52	67	14,3	25	-	
PD 58 XL 037	**58**	2	93,79	93,28	-	52	69	14,3	25	-	
PD 59 XL 037	**59**	2	95,40	94,89	-	52	70	14,3	25	-	
PD 60 XL 037	**60**	2	97,02	96,51	-	52	71	14,3	25	-	
PD 68 XL 037	**68**	2	109,96	109,45	-	52	84	14,3	25	-	
PD 69 XL 037	**69**	2	111,57	111,06	-	52	86	14,3	25	-	
PD 70 XL 037	**70**	2	113,19	112,68	-	52	87	14,3	25	-	
PD 71 XL 037	**71**	2	114,81	114,30	-	52	89	14,3	25	-	
PD 72 XL 037	**72**	2	116,43	115,92	-	52	91	14,3	25	-	

Příklad označení - vzor objednávky: Řemenice **PD 69 XL 037**